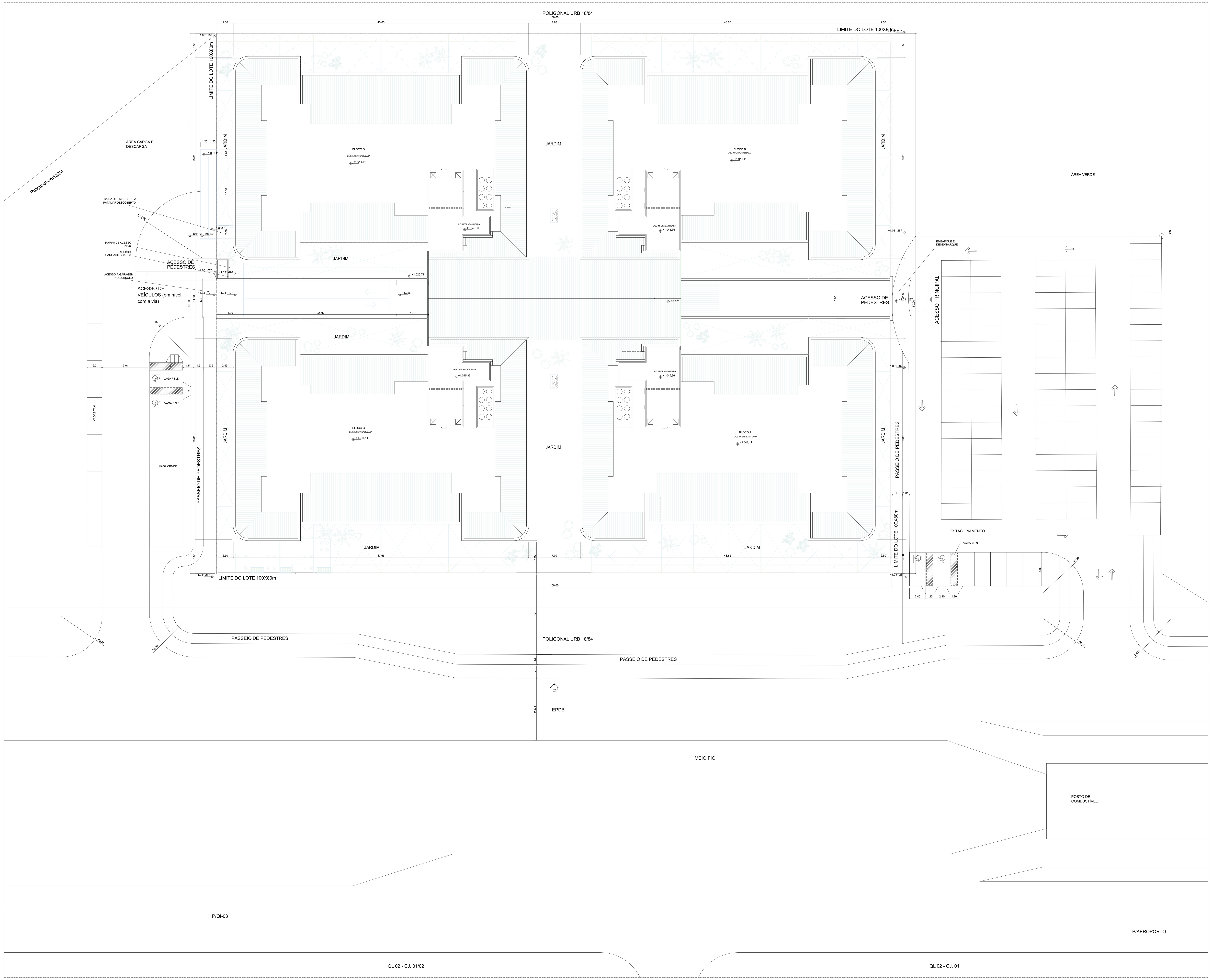

Planta de Implantação
1:200

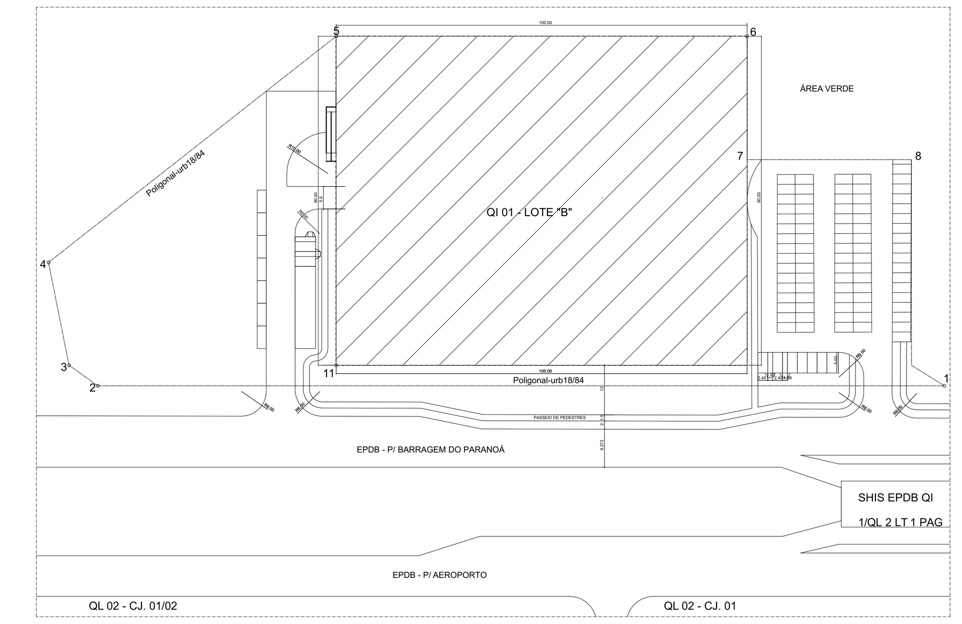

PLANTA DE SITUAÇÃO (Conforme Projeto Aprovado)
ESC.: 1/1000

URB 018/1984
1:1000

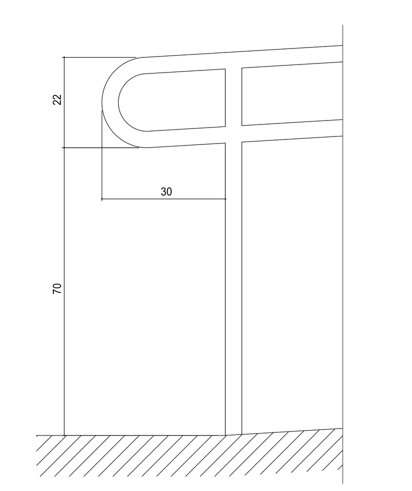

Detalhe 01 (Padrão corrimão duplo)
1:10

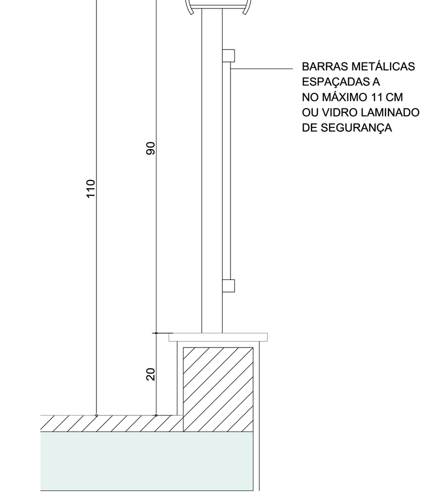

Detalhe Guarda-corpo H=110cm
1:10

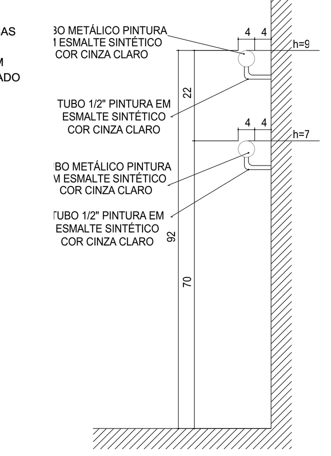

Detalhe Padrão de corrimão duplo
1:10

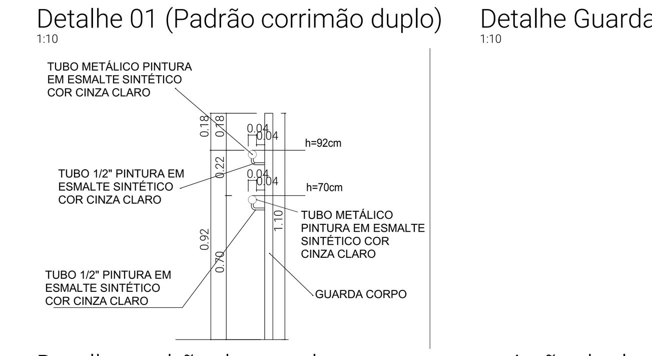

Detalhe padrão do guarda-corpo com corrimão duplo
1:20

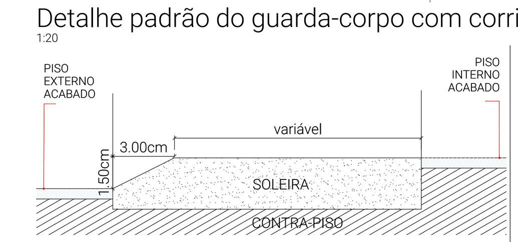

Detalhes soleiras portas de Acesso
1:2

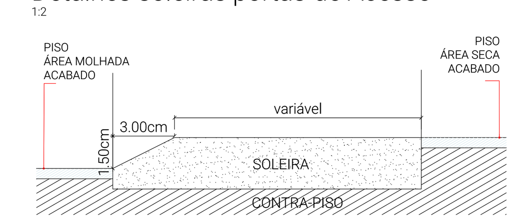

Detalhe soleiras para áreas molhadas
1:2

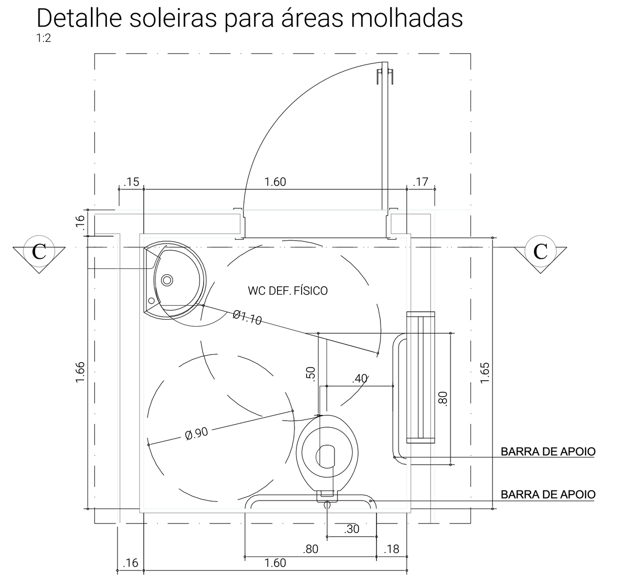

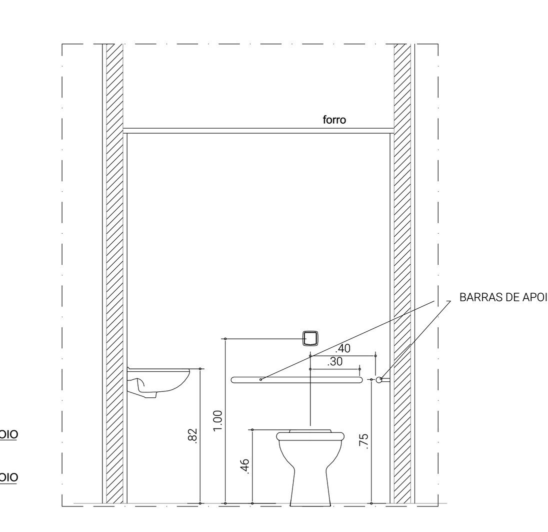

Detalhe padrão para banheiro deficiente
1:25

LOCAL/AMBIENTE		PISO: CERÂMICA	PISO: CERÂMICA ANTI-DERRAPANTE	PISO: GRANITO FLAMEADO	PISO: CIMENTADO DESEMPENADO	PAREDE: PINTURA ACRÍLICA	PAREDE: CERÂMICA ATÉ h=2.00m	TETO: PINTURA ACRÍLICA	TETO: FORRO COM PINTURA ACRÍLICA	TETO: LAJE APARENTE
SUBSOLOS	VAGAS				X	X				X
SUBSOLOS	BANHOS	X					X		X	
SUBSOLOS	CIRC. DESC.		X			X				
SUBSOLOS	LOC. TÉC.				X	X				X
SUBSOLOS	DEPÓSITOS	X				X		X		
SUBSOLOS	SALAS	X				X		X		
SUBSOLOS	LAVABOS	X					X		X	
SUBSOLOS	ESCADAS INTERNAS		X			X		X		
TÉRREO, SUP. E COB.	RECEPÇÃO	X				X		X		
TÉRREO, SUP. E COB.	ESCADA RECEP.			X		X		X		
TÉRREO, SUP. E COB.	RAMPAS			X						
TÉRREO, SUP. E COB.	SALAS	X				X		X		
TÉRREO, SUP. E COB.	LAVABOS	X					X		X	
TÉRREO, SUP. E COB.	LIXO	X				X				X
TÉRREO, SUP. E COB.	TERRAÇOS		X			X				
TÉRREO, SUP. E COB.	CASA DE MÁQ.				X	X				X
	ESCADA EMERG.			X		X				X
	RAMPAS			X		X				X

QUADRO DE PÉ DIREITO LIVRE		
PAVIMENTOS	AMBIENTES	PÉ DIREITO LIVRE
TERREÇO	ÁREAS SECAS	3,25m
	ÁREAS MOLHADAS	2,50m
TÉRREO	ÁREAS SECAS	3,25m
	ÁREAS MOLHADAS	2,50m
1º SUBSOLO	ÁREAS SECAS	3,25m
	ÁREAS MOLHADAS	2,50m
2º SUBSOLO	ÁREAS SECAS	3,25m
	ÁREAS MOLHADAS	2,50m
3º SUBSOLO	ÁREAS SECAS	2,71m
	ÁREAS MOLHADAS	2,71m

LEGENDA

AL	ALAMBRADO h=4,00m	I	SHAFT DE INSTALAÇÕES
C	CORRIMÃO - h=92cm - VER DETALHE PRANCHA 00	JD	JUNTA DE DILATAÇÃO
CB	COBOGÓ	P1	PAREDE - h=1,10m QUANDO SITUADA ATÉ 12m DE ALTURA; h=1,30m ACIMA DE 12m DE ALTURA
D	ELEMENTO DECORATIVO PARA INSTALAÇÕES (ar-condicionado, etc) COM FECHAMENTO EM GESSO ACARTONADO COM PINTURA PVA	P2	PAREDE - h=1,80m
DA	DUTO DE TOMADA DE AR EXTERNO (ESCADA - CBMDF)	P3	PAREDE - h=0,30m
DI	DEPÓSITO INDIVIDUAL	P4	PAREDE - h=2,50m
DP	DUTO DE PRESSURIZAÇÃO (ESCADA - CBMDF)	QELE	QUADRO DE ELÉTRICA
EP	ABERTURA PARA INSUFLAÇÃO DE AR CONFORME PROJETO ESPECÍFICO DE PRESSURIZAÇÃO (ESCADA - CBMDF)	QHID	HIDRÔMETROS
F	FECHAMENTO EM CHAPA DE GESSO ACARTONADO (EMASSADO E PINTADO)	QTEL	QUADRO DE TELEFONIA
G	GUARDA-CORPO - h=1,10m QUANDO SITUADO ATÉ 12m DE ALTURA; h=1,30m ACIMA DE 12m DE ALTURA - FECHAMENTO EM TELA ARTÍSTICA OU GRADE - VER DETALHE PRANCHA 00	SP	SHAFT PLUVIAL
H	HIDRANTE	SV	SHAFT DE VENTILAÇÃO COLETIVA
GR	GRADE h=2,50m	T	TERRAÇO DESCOBERTO
GV	GUARDA-CORPO - h=1,10m QUANDO SITUADO ATÉ 12m DE ALTURA; h=1,30m ACIMA DE 12m DE ALTURA - FECHAMENTO EM VIDRO LAMINADO	TA	TOMADA DE AR EXTERNO
		TV	TUBO DE VENTILAÇÃO DA LIXEIRA Ø 20cm
		V	DUTO DE VENTILAÇÃO MECÂNICA DOS BANHEIROS E COPAS Ø20cm
		VT	VIDRO TEMPERADO DO PISO AO TETO, COM FAIXA DE SEGURANÇA

RALO ABACAXI
PÁRA-RAIO
VENTILAÇÃO MECÂNICA
RALO
TORNEIRA DE LIMPEZA
SINAL SONORO-LUMINOSO ENTRADA E SAÍDA DE VEÍCULOS

LEGENDA:
PAREDES A DEMOLIR
PAREDES A CONSTRUIR
PAREDES A MANTER

ÁREA DE COMPENSAÇÃO (ESPAÇO AÉREO)
ÁREA DE EXPANSÃO (ESPAÇO AÉREO)
OCUPAÇÃO DE ÁREA PÚBLICA (SUBSOLO)
ÁREA DE LAJE TÉCNICA

NOTAS:
- TODAS AS ESQUADRIAS COM VIDRO INFERIOR A 90cm DE ALTURA, VOLTADAS PARA O EXTERIOR, SERÃO EM VIDRO DE SEGURANÇA.
- TODAS AS PAREDES COM ESPESSURA INFERIOR A 15cm SERÃO EXECUTADAS EM MATERIAIS QUE POSSUAM RESISTÊNCIA E ISOLAMENTOS TÉRMICO E ACÚSTICO EQUIVALENTES A UMA PAREDE DE ALVENARIA DE ESPESSURA DE 15cm.
- O APROVEITAMENTO DE ÁGUAS PLUVIAIS SEGUIRÁ A LC nº929/2017. A ÁGUA APROVEITADA NÃO PODERÁ SER UTILIZADA PARA CONSUMO HUMANO.
- OS PORTÕES DE ACESSO A GARAGENS MANUAIS OU DE ACIONAMENTO AUTOMÁTICO DEVEM FUNCIONAR SEM COLOCAR EM RISCO OS PEDESTRES. A SUPERFÍCIE DE VARREDURA DO PORTÃO NÃO PODE INVADIR A FAIXA LIVRE DE CIRCULAÇÃO DE PEDESTRE E DEVE CONTAR COM SISTEMA DE SINALIZAÇÃO CONFORME O ITEM 5.6.4.2 DA NBR 9050/2020.
- TODOS OS SHAFTS VOLTADOS PARA CIRCULAÇÕES DE ÁREAS COMUNS TERÃO FECHAMENTO EM PAINEL MDF.
- O SISTEMA DE CAPTAÇÃO DE ÁGUA DE CHUVA FOI DIMENSIONADO E SERÁ CONSTRUÍDO DE ACORDO COM AS NORMAS TÉCNICAS DA ASSOCIAÇÃO BRASILEIRA DE NORMAS TÉCNICAS - ABNT.
- HAVERÁ MEDIÇÃO INDIVIDUALIZADA DE GÁS CONFORME O ESTABELECIDO PELO DECRETO Nº 29.400/2008.
- AS VAGAS PRESAS ESTÃO VINCULADAS À MESMA UNIDADE IMOBILIÁRIA, ATENDENDO O ARTIGO 112 DA LEI Nº6138/2018.
- DEVERÁ SER INSTALADO, OBRIGATORIAMENTE, SINAL SONORO-LUMINOSO EM RAMPA DE SAÍDA DE GARAGEM QUE DESEMBOQUE DIRETAMENTE EM CALÇADA OU GALERIA DE CIRCULAÇÃO DE PEDESTRES, CONFORME ART 135 DO DECRETO 43.056/2022.
- A LAJE DE COBERTURA DO SUBSOLO DEVERÁ ATENDER O ARTIGO 10 DO DECRETO 29.590/2008, NÃO ALTERANDO O GREIDE DA VIA E DO ESTACIONAMENTO, SENDO PROJETADA PARA PERMITIR A SOBRECARGA DE VEÍCULOS PESADOS E A DRENAGEM DE ÁGUAS PLUVIAIS.
- OS ACESSOS À EDIFICACÃO DEVERÃO ATENDER AO ARTIGO 89 DO DECRETO 43.056/2022.
- O BALCÃO DE ATENDIMENTO, LOCALIZADO NO ACESSO SOCIAL, DEVERÁ ATENDER A NBR 9050/2020
- O PROFISSIONAL RESPONSÁVEL PELA EXECUÇÃO DA OBRA, JUNTAMENTE COM O PROPRIETÁRIO SE COMPROMETEM A CONSTRUIR A CALÇADA DE SUA RESPONSABILIDADE, ADEQUANDO-A COM AS VIZINHAS EXISTENTES, ATENDENDO A ACESSIBILIDADE A TODOS, COM RAMPAS E OUTROS ÍTENS NOS TERMOS DO CÓDIGO DE OBRAS DO DISTRITO FEDERAL. CIRCULAR Nº 133/2006 - SUCAR.
- OS PASSEIOS DEVEM ACOMPANHAR A DECLIVIDADE DA VIA NO SENTIDO LONGITUDINAL; TER INCLINAÇÃO TRANSVERSAL MÁXIMA DE 3% E SUPERFÍCIE REGULAR E ANTIDERRAPANTE.
-O PROFISSIONAL RESPONSÁVEL PELA EXECUÇÃO DA OBRA, JUNTAMENTE COM O PROPRIETÁRIO SE COMPROMETEM A EXECUTAR A SINALIZAÇÃO VISUAL E TÁTIL CONFORME ESTABELECIDO PELA NBR 9050/2020 E PELA NBR 16537/2016
-O PROFISSIONAL RESPONSÁVEL PELA EXECUÇÃO DA OBRA, JUNTAMENTE COM O PROPRIETÁRIO SE COMPROMETEM A EXECUTAR O PROJETO CONFORME ESTABELECIDO PELA NBR 9050/2020.
- DEVE GARANTIR A CONTINUIDADE DA CALÇADA ENTRE ENTRADAS E SAÍDAS DE VEÍCULOS E ENTRE LOTES CONTÍGUOS,LIVRE DE OBSTÁCULO. E POSSUIR SUPERFÍCIE REGULAR,FIRME,CONTÍNUA,SEM DEGRAUS,COM NÍVEIS CONCORDANTES E PISO ANTIDERRAPANTE,SOB QUALQUER CONDIÇÃO.
- O PROJETO DEVERÁ ATENDER AO ESTABELECIDO PELA NBR 16537 "ACESSIBILIDADE - SINALIZAÇÃO TÁTIL NO PISO - DIRETRIZES PARA ELABORAÇÃO DE PROJETOS E INSTALAÇÃO E NBR 9050 QUANTO A SINALIZAÇÃO VISUAL.
- EM TODOS OS PAVIMENTOS, INCLUSIVE O TIPO, OS DESNÍVEIS ATENDEM O DISPOSTO NA NBR 9050/2020.
- AS SOLEIRAS DOS VÃOS DE ACESSO DEVEM TER BORDAS ARREDONDADAS OU CHANFRADAS E ALTURA MÁXIMA DE UM CENTÍMETRO E MEIO. NO CASO DE PORTAS DE CORRER, PREVER TRILHO EMBUTIDO.
- QUANDO NÃO HOUVER PAREDES LATERAIS, AS RAMPAS DEVEM INCORPORAR ELEMENTOS DE SEGURANÇA, COMO GUARDA-CORPO E CORRIMÃOS - NBR 9050/2020;
- AS GRELHAS DE PISO TERÃO DIMENSÃO MAXIMA DE 15mm, SERÃO INSTALADAS PERPENDICULARMENTE AO FLUXO PRINCIPAL OU TERÃO VÃO DE FORMATO QUADRICULADO/CIRCULAR EM CONFORMIDADE COM O SUBITEM 6.3.5 DA NBR 9050/2020.
- OS ELEVADORES SERÃO PROJETADOS ATENDENDO NBR 9050/2020 E A NBR NM 313. O ELEVADOR PARA USO DE PESSOAS COM DIDFICULDADE DE LOCOMOÇÃO DEVERÁ TER NO MINIMO, 140cm DE COMPRIMENTO E 110cm DE LARGURA.
- AS LICENÇAS DE OBRAS INICIAIS DE EDIFICAÇÃO OU OS ALVARÁS DE CONSTRUÇÃO PARA LOTES OU PROJEÇÕES, NO DISTRITO FEDERAL, COM ÁREA IGUAL OU SUPERIOR A 600 METROS QUADRADOS, PÚBLICOS OU PRIVADOS, FICAM CONDICIONADOS À PREVISÃO DE INSTALAÇÃO DE DISPOSITIVOS DE RECARGA ARTIFICIAL E DE RETENÇÃO DE ÁGUAS PLUVIAIS, NOS TERMOS DA LEI COMPLEMENTAR Nº 929/2017.
- O DESNÍVEL ENTRE AMBIENTES OU COMPARTIMENTOS NO PAVIMENTO TIPO, ATENDERÁ O DISPOSTA NA NBR 9050/2020.
- A EDIFICAÇÃO TERÁ RESERVA TÉCNICA DE INCÊNDIO DE 180.000 L PARA SISTEMA DE CHUVEIROS AUTOMÁTICOS (SPK) NO PISO DO 3º SUBSOLO.
- A EDIFICAÇÃO NÃO FARÁ USO DE GLP.
- O PROJETO APRESENTA PERMEABILIDADE FÍSICA OU VISUAL DE NO MÍNIMO 50%.
- A ALTURA MÁXIMA PERMITIDA PELA NGB 122/96 É DE 8,50M, ASSIM DEFININDO A COTA DE COROAMENTO COMO +1.041,49.
- A COTA DE SOLEIRA ORIGINAL, COMO DEFINIDA PELA NGB 122/96, É +1.032,99.
- O PROJETO PREVÊ USO DE MANOBRISTA PARA UTILIZAÇÃO DAS VAGAS PRESAS.

ESCADA DE EMERGÊNCIA (PRESSURIZADA)
- AS PAREDES DA CAIXA DE ESCADA TERÃO RESISTÊNCIA À 4 HORAS DE FOGO E ACABAMENTO LISO.
- O PISO DAS ESCADAS É DO TIPO ANTIDERRAPANTE.
- PORTAS PCF RESISTENTES A 60 MINUTOS DE FOGO NA ENTRADA DA ESCADA.
- O CORRIMÃO DEVERÁ TER RESISTÊNCIA MECÂNICA A 900N.
- O GUARDA-CORPO DEVERÁ TER RESISTÊNCIA À 1200PA FECHAMENTOS E 730N/M HORIZONTAL.
- AS PORTAS DE ACESSO ÀS ESCADAS DE EMERGÊNCIA SERÃO PF-60.
- AS PORTAS DE SAÍDA DO ESPAÇO PRESSURIZADO DEVEM TER DISPOSITIVOS DE FECHAMENTO CAPAZES DE MANTÊ-LAS FECHADAS, MESMO SOB A AÇÃO DO SISTEMA DE PRESSURIZAÇÃO.
- O DIFERENCIAL DE PRESSÃO DEVE SER MANTIDO EM NÍVEL ADEQUADO PARA IMPEDIR A ENTRADA DE FUMAÇA NO INTERIOR DA ESCADA.
- A TOMADA DE AR PURO PARA O GRUPO MOTO-VENTILADOR DEVERÁ ESTAR SITUADA À DISTÂNCIA MÍNIMA DE 5 METROS DE QUALQUER FONTE DE CONTAMINAÇÃO.
- O COMPARTIMENTO DO CONJUNTO MOTO-VENTILADOR É DE USO EXCLUSIVO, DEVENDO ESTAR EM UMA CAIXA ENCLAUSURADA COM PAREDES COM RESISTÊNCIA A 2 HORAS DE FOGO.
- OS DUTOS DE VENTILAÇÃO POSSUEM RESISTÊNCIA À 2 HORAS DE FOGO.
- O REVESTIMENTO INTERNO DOS DUTOS DE VENTILAÇÃO SERÃO REBOCADOS OU CONSTRUÍDOS COM CHAPAS METÁLICAS, OU MESMO OUTRO TIPO DE MATERIAL INCOMBUSTÍVEL, DE MODO A SE OBTER UMA SUPERFICIE LISA E ESTANQUE A VAZAMENTOS.
- O DUTO DE PRESSURIZAÇÃO TERÁ REVESTIMENTO LISO RESISTENTE À 2 HORAS DE FOGO.
- SERÁ DOTADA DE ABERTURA PARA INSUFLAÇÃO DE AR NOS PAVIMENTOS.

NORMAS E LEIS ATENDIDAS EM PROJETO
1 - NBR 9050/2020: NORMA DE ACESSIBILIDADE A EDIFICAÇÕES, MOBILIÁRIO, ESPAÇOS E EQUIPAMENTOS URBANOS
2 - NBR 14718/2008: GUARDA-CORPOS PARA EDIFICAÇÃO
3 - NBR 15575/2013: DESEMPENHO DE EDIFICAÇÕES HABITACIONAIS
4 - NBR 13523/2021: CENTRAL DE GÁS LIQUEFEITO GLP
5 - NBR 9077/2001: SAÍDAS DE EMERGÊNCIA EM EDIFÍCIOS
6 - NBR 16537/2016: ACESSIBILIDADE - SINALIZAÇÃO TÁTIL NO PISO - DIRETRIZES PARA ELABORAÇÃO DE PROJETO E INSTALAÇÃO
7 - LEI Nº 6138/2018: CÓDIGO DE OBRAS E EDIFICAÇÕES DO DISTRITO FEDERAL - COE
8 - LUOS: LEI DE USO E OCUPAÇÃO DO SOLO DO DISTRITO FEDERAL - LC Nº 948/2019
9 - NORMA TÉCNICA N. 005/2014-CBMDF - CENTRAL PREDIAL DE GLP
10 - NORMA TÉCNICA N. 010/2014-CBMDF - SAÍDAS DE EMERGÊNCIA
11 - LEI Nº755/2008:CRITÉRIOS PARA OCUPAÇÃO DE ÁREA PÚBLICA NO DF MEDIANTE CONCESSÃO DE DIREITO REAL DE USO E CONCESSÃO DE USO
12 - NORMA DE EDIFICAÇÃO, USO E GABARITO (NGB)

QUADRO DE ÁREAS (USO EXCLUSIVO CBM)	
PAVIMENTO	ÁREA CONSTRUÍDA
3° Subsolo	7.961,24 m²
2° Subsolo	5.315,74 m²
1º Subsolo	5.163,19 m²
Térreo	4.865,44 m²
1° Pavimento	4.782,04 m²
Cobertura	296,84 m²
Reservatórios Superiores	118,72 m²
TOTAL	28.503,21 m²

DISTÂNCIA MÁXIMA À PERCORRER (DT004)
(Chuveiros automáticos e Mais de uma saída)

- COD. Z (Grupo: 09 - Escritórios): 55 metros
- COD. Z (Grupo: 26 - Garagens em geral): 65 metros

MEMÓRIA DE CÁLCULO RTI

Classificação da edificação:
Grupo 09 - Escritórios
Grupo 26 - Garagens em geral

Classificação de Risco da edificação:
Risco Baixo A - Escritórios administrativos e técnicos
Risco Médio B1 - Garagens automotivas

Cálculo RTI (Risco B1)
RTI = [(A.C.T. - 2500)/100] x 120lts + 6.600 lts
RTI = [28.503,21 - 2500/100] X 120 + 6.600
RTI = 260,0321 x 120 + 6.600
RTI = 37.803,852 ~ 37.820
RTI = 37.820 Lts/4 células = 9.455Lts/célula

PORTAS				
1ª LETRA P INDICA PORTA	2ª LETRA F INDICA MATERIAL	3ª OU DEMAIS Z INDICA TIPO	NÚMERO 6 INDICA DIMENSÕES	O EXEMPLO AO LADO É UMA PORTA DE FERRO COM VENEZIANA NAS DIMENSÕES 0.60x2.10m

ESPECIFICAÇÕES/ NOMENCLATURAS					
MADEIRA	M	GRADE	G	DIMENSÕES: 0.60x2.10m	6
FERRO	F	DE CORRER	C	DIMENSÕES: 0.70x2.10m	7
ALUMINIO	A	COM VENEZIANA	Z	DIMENSÕES: 0.80x2.10m	8
VIDRO TEMP. C/ TARJA ADVERT.	VT	COM VIDRO	V	DIMENSÕES: 0.90x2.10m	9
CORTA-FOGO - RESIST.= 120min	CF	ESPECIAL	E	DIMENSÕES: 1.00x2.10m	1

REVISÃO N.	DESCRIÇÃO	DATA	RESPONSÁVEL
R07			
R06			
R05	CUMPRIMENTO DE EXIGÊNCIAS CAP	13/03/2023	T.O.
R04	CUMPRIMENTO DE EXIGÊNCIAS CAP	10/03/2023	T. O
R03	CUMPRIMENTO DE EXIGÊNCIAS CAP E CBM	10/02/2023	T. O
R02			
R01			
R00			L.B.

DECLARO A CORRESPONDÊNCIA DESTE PROJETO ARQUITETÔNICO COM O ESTUDO PRÉVIO ANALISADO (ART. 48 E 49 DO DECRETO Nº 39.272/2018 E SUAS ALTERAÇÕES).

SEI 00390-00006096/2018-92 - PARA FINS DE REGISTRO CARTORIAL

SETOR:	SETOR DE HABITAÇÕES INDIVIDUAL SUL
ENDEREÇO:	QI 01 LOTE "B" - LAGO SUL - BRASÍLIA - DF
PROPRIETÁRIO:	CONSTRUTORA LUNER LTDA.
AUTOR DO PROJETO:	ESTRELA PROJETOS CON. E INC. LTDA CAU 20851-5
	CARLOS EDUARDO ESTRELA CAU A37795-3
RESPONSÁVEL TÉCNICO:	

PROPRIETÁRIO: LUTFALLAH RAMEZ FARAH

AUTOR DO PROJETO: CARLOS EDUARDO ESTRELA CAU A37795-3

RESPONSÁVEL TÉCNICO

CAP-SEDUH

CBM-DF

PROJETO DE ARQUITETURA

ES TRE LA ARQ

USO: USO: PRESTAÇÃO DE SERVIÇOS - 72M: PESQUISA E DESENVOLVIMENTO CIENTÍFICO

Planta de Implantação, Situação, URB 018/1984, Detalhe padrão do guarda-corpo com corrimão duplo, Detalhe padrão para banheiro deficiente, Detalhe 01 (Padrão corrimão duplo), Detalhe Padrão de \n corrimão duplo, Detalhe soleiras para áreas molhadas, Detalhes soleiras portas de Acesso, Detalhe Guarda-corpo H=110cm

Área do Lote: 8000,00
Coordenação: EE
Arquivo: EST-Luner-SHIS-QI1-LtB-PR01-SIT-R05

PL | Prancha N.: 01/9 | Revisão N.: R05

A0=1408x841mm

ESTRELA ARQUITETURA - direitos autorais do projeto Lei nº 9610 de 19 de fevereiro de 1998.